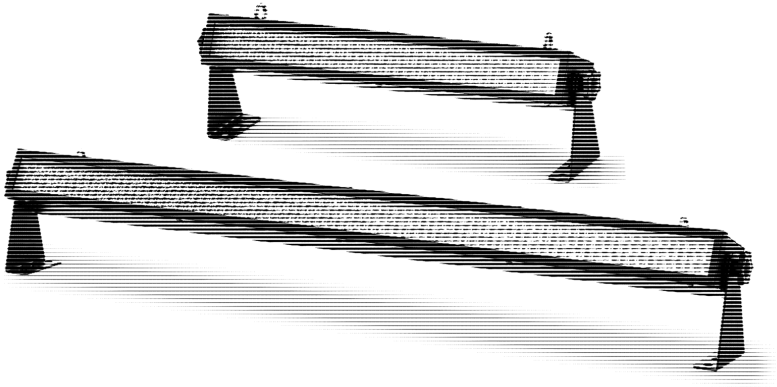

STAIRVILLE

LED BAR 126 RGB / 252 DMX RGB

LED-fluter

thomann
MUSIC IS OUR PASSION

bedienungsanleitung

Musikhaus Thomann e.K.
Treppendorf 30
96138 Burgebrach
Deutschland
Telefon: +49 (0) 9546 9223-0
E-Mail: info@thomann.de
Internet: www.thomann.de

28.11.2012

Inhaltsverzeichnis

1 Allgemeine Hinweise **5**

2 Sicherheitshinweise **8**

3 Leistungsmerkmale **14**

4 Installation **15**

5 Inbetriebnahme **18**

6 Anschlüsse und Bedienelemente **21**

7 Bedienung **25**

7.1 Gerät starten 25

7.2 Hauptmenü 25

7.2.1 Slave-Modus 26

7.2.2 Master-Modus 29

7.3 Menüübersicht 31

8 Technische Daten **32**

9 Fehlerbehebung **34**

10 Umweltschutz **36**

1 Allgemeine Hinweise

Diese Bedienungsanleitung enthält wichtige Hinweise zum sicheren Betrieb des Geräts. Lesen und befolgen Sie die angegebenen Sicherheitshinweise und Anweisungen. Bewahren Sie die Anleitung zum späteren Nachschlagen auf. Sorgen Sie dafür, dass sie allen Personen zur Verfügung steht, die das Gerät verwenden. Sollten Sie das Gerät verkaufen, achten Sie bitte darauf, dass der Käufer diese Anleitung erhält.

Unsere Produkte unterliegen einem Prozess der kontinuierlichen Weiterentwicklung. Daher bleiben Änderungen vorbehalten.

Symbole und Signalwörter

In diesem Abschnitt finden Sie eine Übersicht über die Bedeutung der Symbole und Signalwörter, die in dieser Bedienungsanleitung verwendet werden.

Signalwort	Bedeutung
GEFAHR!	Diese Kombination aus Symbol und Signalwort weist auf eine unmittelbar gefährliche Situation hin, die zum Tod oder zu schweren Verletzungen führt, wenn sie nicht gemieden wird.
WARNUNG!	Diese Kombination aus Symbol und Signalwort weist auf eine möglicherweise gefährliche Situation hin, die zum Tod oder zu schweren Verletzungen führen kann, wenn sie nicht gemieden wird.
HINWEIS!	Diese Kombination aus Symbol und Signalwort weist auf eine möglicherweise gefährliche Situation hin, die zu Sach- und Umweltschäden führen kann, wenn sie nicht gemieden wird.

Warnzeichen	Art der Gefahr
	Warnung vor gefährlicher elektrischer Spannung.
	Warnung vor heißer Oberfläche.
	Warnung vor schwebender Last.
	Warnung vor einer Gefahrenstelle.

2 Sicherheitshinweise

Bestimmungsgemäßer Gebrauch

Dieses Gerät ist für den Einsatz als elektronischer Beleuchtungseffekt mittels LED-Technik bestimmt. Verwenden Sie das Gerät ausschließlich wie in dieser Bedienungsanleitung beschrieben. Jede andere Verwendung sowie die Verwendung unter anderen Betriebsbedingungen gelten als nicht bestimmungsgemäß und können zu Personen- oder Sachschäden führen. Für Schäden, die aus nicht bestimmungsgemäßem Gebrauch entstehen, wird keine Haftung übernommen.

Das Gerät darf nur von Personen benutzt werden, die über ausreichende physische, sensorische und geistige Fähigkeiten sowie über entsprechendes Wissen und Erfahrung verfügen. Andere Personen dürfen das Gerät nur benutzen, wenn sie von einer für ihre Sicherheit zuständigen Person beaufsichtigt oder angeleitet werden.

Sicherheit

GEFAHR!

Gefahren für Kinder

Sorgen Sie dafür, dass Kunststoffhüllen, Verpackungen, etc. ordnungsgemäß entsorgt werden und sich nicht in der Reichweite von Babys und Kleinkindern befinden. Erstickungsgefahr!

Achten Sie darauf, dass Kinder keine Kleinteile vom Gerät (z.B. Bedienknöpfe o.ä.) lösen. Sie könnten die Teile verschlucken und daran ersticken!

Lassen Sie Kinder nicht unbeaufsichtigt elektrische Geräte benutzen.

GEFAHR!

Elektrischer Schlag durch hohe Spannungen im Geräteinneren

Im Inneren des Geräts befinden sich Teile, die unter hoher elektrischer Spannung stehen. Entfernen Sie niemals Abdeckungen. Im Geräteinneren befinden sich keine vom Benutzer zu wartenden Teile.

GEFAHR!

Elektrischer Schlag durch Kurzschluss

Verwenden Sie immer ein ordnungsgemäß isoliertes dreiadriges Netzkabel mit einem Schutzkontaktstecker. Nehmen Sie am Netzkabel und am Netzstecker keine Veränderungen vor. Bei Nichtbeachtung kann es zu einem elektrischen Schlag kommen und es besteht Brand- und Lebensgefahr. Falls Sie sich unsicher sind, wenden Sie sich an einen autorisierten Elektriker.

WARNUNG!

Augenverletzungen durch hohe Lichtintensität

Blicken Sie niemals direkt in die Lichtquelle.

WARNUNG!

Gefahr eines epileptischen Anfalls

Lichtblitze (strobe effects) können bei empfindlichen Menschen epileptische Anfälle auslösen. Empfindliche Menschen sollten es vermeiden, auf blinkendes Licht zu blicken.

WARNUNG!

Verbrennungsgefahr

Die Oberfläche des Geräts kann im Betrieb sehr heiß werden.

Berühren Sie das Gerät während des Betriebs nicht mit bloßen Händen und warten Sie nach dem Ausschalten mindestens 15 Minuten.

HINWEIS!

Brandgefahr

Decken Sie das Gerät oder die Lüftungsschlitze niemals ab. Montieren Sie das Gerät nicht direkt neben einer Wärmequelle. Halten Sie das Gerät von offenem Feuer fern.

HINWEIS!

Betriebsbedingungen

Das Gerät ist für die Benutzung in Innenräumen ausgelegt. Um Beschädigungen zu vermeiden, setzen Sie das Gerät niemals Flüssigkeiten oder Feuchtigkeit aus. Vermeiden Sie direkte Sonneneinstrahlung, starken Schmutz und starke Vibrationen.

HINWEIS!

Stromversorgung

Bevor Sie das Gerät anschließen, überprüfen Sie, ob die Spannungsangabe auf dem Gerät mit Ihrem örtlichen Stromversorgungsnetz übereinstimmt und ob die Netzsteckdose über einen Fehlerstromschutzschalter (FI) abgesichert ist. Nichtbeachtung kann zu einem Schaden am Gerät und zu Verletzungen des Benutzers führen.

Wenn Gewitter aufziehen oder wenn Sie das Gerät längere Zeit nicht benutzen wollen, trennen Sie es vom Netz, um die Gefahr eines elektrischen Schlags oder eines Brands zu verringern.

3 Leistungsmerkmale

Dieser LED-Fluter ist geeignet für den Einsatz in Clubs, Bars, Bühnen, Ausstellungen usw.

Besondere Eigenschaften des Geräts:

- 126 × 10-mm-RGB-LED, ansteuerbar als 1 Block oder aufgeteilt in 3 gleiche Blöcke (LED BAR 126 RGB, Artikelnr. 255364)
- 252 × 10-mm-RGB-LED, ansteuerbar als 1 Block oder aufgeteilt in 3 gleiche Blöcke (LED BAR 252 DMX RGB, Artikelnr. 234564)
- Betrieb im Stand-Alone-, im Master/Slave- oder im DMX-Modus
- Vorprogrammierte automatische Shows, mit und ohne Musiksteuerung
- Einfache Bedienung über Tasten und Display am Gerät

4 Installation

Packen Sie das Gerät aus und überprüfen Sie es sorgfältig auf Schäden, bevor Sie es verwenden. Heben Sie die Verpackung auf. Um das Gerät bei Transport und Lagerung optimal vor Erschütterungen, Staub und Feuchtigkeit zu schützen, benutzen Sie die Originalverpackung oder eigene, besonders dafür geeignete Transport- bzw. Lagerungsverpackungen.

Sie können das Gerät an der Wand, der Decke oder auf dem Fußboden installieren.

WARNUNG!

Verletzungsgefahr durch Herabfallen

Stellen Sie sicher, dass die Montage den Normen und Vorschriften in Ihrem Land entspricht. Sichern Sie das Gerät immer durch eine zweite Befestigung, zum Beispiel ein Fangseil oder eine Sicherungskette.

HINWEIS!

Überhitzungsgefahr

Sorgen Sie stets für ausreichende Belüftung.

Die Umgebungstemperatur muss immer unter 40 °C liegen.

HINWEIS!

Mögliche Störungen bei der Datenübertragung

Um einen störungsfreien Betrieb zu gewährleisten, benutzen Sie spezielle DMX-Kabel und keine normalen Mikrofonkabel.

Verbinden Sie den DMX-Ausgang niemals mit Audiogeräten wie Mischpulten oder Verstärkern.

DMX-Anschlüsse

Eine dreipolige XLR-Buchse dient als DMX-Ausgang, ein dreipoliger XLR-Stecker dient als DMX-Eingang. Die untenstehende Zeichnung und die Tabelle zeigen die Pinbelegung einer dazu passenden Kupplung.

1	Masse
2	DMX-Daten (–)
3	DMX-Daten (+)

5 Inbetriebnahme

Stellen Sie alle Verbindungen her, solange das Gerät ausgeschaltet ist. Benutzen Sie für alle Verbindungen hochwertige Kabel, die möglichst kurz sein sollten.

Verbindungen in der Betriebsart „DMX“

Verbinden Sie den DMX-Eingang des Geräts mit dem DMX-Ausgang eines DMX-Controllers oder eines anderen DMX-Geräts. Verbinden Sie den Ausgang des ersten DMX-Geräts mit dem Eingang des zweiten und so weiter, um eine Reihenschaltung zu bilden. Stellen Sie sicher, dass der Ausgang des letzten DMX-Geräts in der Kette mit einem Widerstand (110 Ω, ¼ W) abgeschlossen ist.

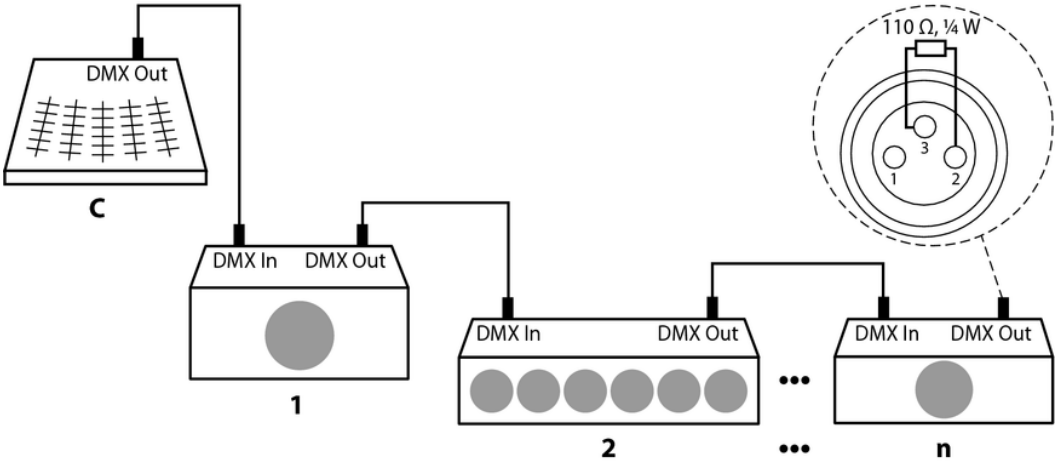

Verbindungen in der Betriebsart „Master/Slave“

Wenn Sie eine Gruppe von Geräten in der Betriebsart „Master/Slave“ konfigurieren, steuert das erste Gerät die anderen und ermöglicht eine automatische, von der Musik gesteuerte und synchronisierte Show. Diese Funktion ist besonders nützlich, um eine Show ohne großen Programmieraufwand zu starten. Verbinden Sie den DMX-Ausgang des Master-Geräts mit dem DMX-Eingang des ersten Slave-Geräts. Verbinden Sie anschließend den DMX-Ausgang des ersten Slave-Geräts mit dem DMX-Eingang des zweiten Slave-Geräts und so weiter.

6 Anschlüsse und Bedienelemente

Rückseite LED BAR 126 RGB

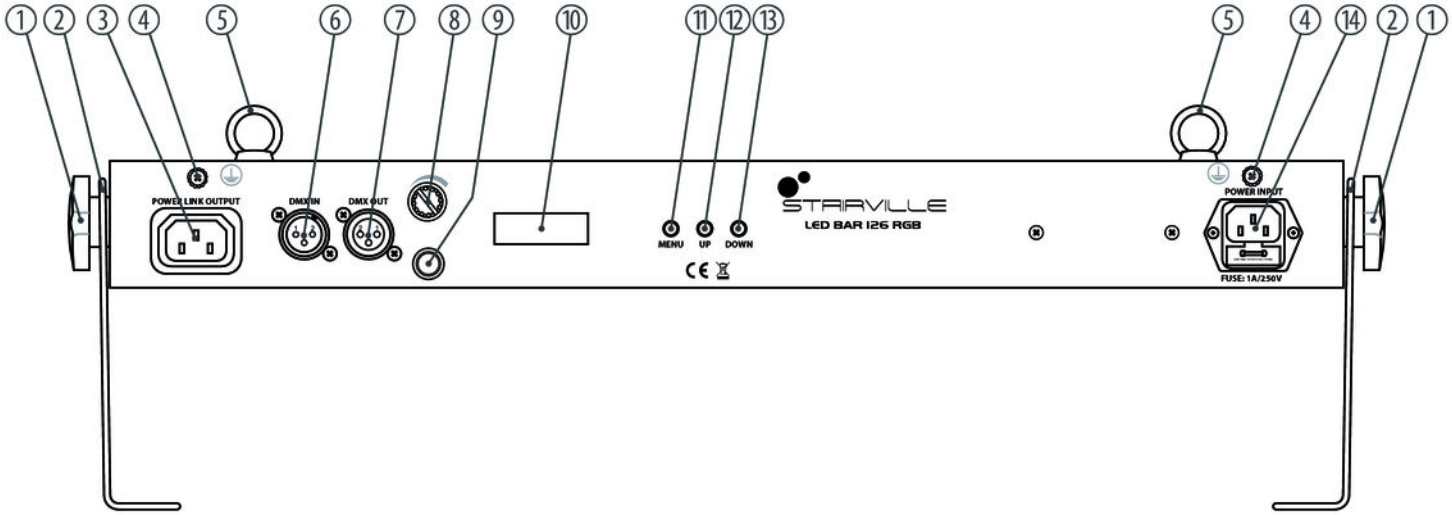

Rückseite LED BAR 252 DMX
RGB

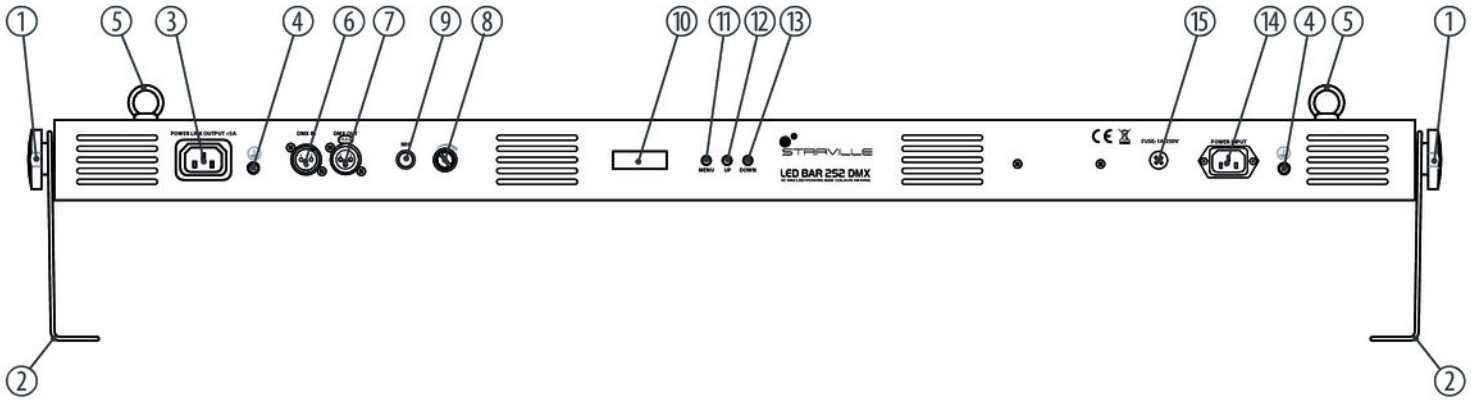

1	Feststellschrauben für den Befestigungsbügel.
2	Befestigungsbügel.
3	**POWER LINK OUTPUT** Kaltgeräteeinbaubuchse für das Spannungsversorgungskabel zum nächsten Gerät.
4	Erdungsschrauben.
5	Fangseilösen.
6	**DMX IN** DMX-Eingang.
7	**DMX OUT** DMX-Ausgang.
8	Drehregler zum Einstellen der Audio-Empfindlichkeit.
9	Mikrofon.
10	Display.

11	Taste *[MENU]* Wechselt zwischen den Menüpunkten.
12	Taste *[UP]* Navigiert in einer Menüliste nach oben. Erhöht den angezeigten Wert um eins.
13	Taste *[DOWN]* Navigiert in einer Menüliste nach unten. Verringert den angezeigten Wert um eins.
14	**POWER INPUT** Kaltgeräteeinbaustecker für den Netzanschluss mit Sicherungshalter (LED BAR 126 RGB).
	POWER INPUT Kaltgeräteeinbaustecker für den Netzanschluss (LED BAR 252 DMX RGB).
15	**FUSE 1A/250V** Sicherungshalter (LED BAR 252 DMX RGB).

7 Bedienung

7.1 Gerät starten

Verbinden Sie das Gerät mit dem Stromnetz, um den Betrieb zu starten. Nach einigen Sekunden zeigt das Display an, dass ein Reset läuft. Danach ist das Gerät betriebsbereit. Am Display wird der Betriebsmodus angezeigt, der bei der vorherigen Außerbetriebnahme des Geräts aktiv war.

7.2 Hauptmenü

Drücken Sie *[MENU]*, um einen Betriebsmodus auszuwählen. Benutzen Sie *[UP]* und *[DOWN]*, um den jeweils angezeigten Wert zu ändern. Wenn das Display den gewünschten Wert anzeigt, drücken Sie *[MENU]*.

Die eingestellten Werte bleiben erhalten, auch wenn die Stromversorgung unterbrochen wird.

7.2.1 Slave-Modus

DMX-Modus

Diese Einstellung ist nur relevant, wenn das Gerät mittels DMX gesteuert wird.

Drücken Sie *[MENU]* so lange, bis das Display in der ersten Zeile *„DMX mode“* anzeigt.

DMX-Adresse

Für den DMX-Betrieb müssen Sie die Nummer des ersten vom Gerät verwendeten DMX-Kanals (DMX-Adresse) einstellen.

Drücken Sie *[MENU]* so lange, bis das Display in der ersten Zeile *„DMX mode “* anzeigt.

Nutzen Sie *[UP]* und *[DOWN]*, um in der zweiten Zeile des Displays einen Wert zwischen 1 und 512 einzustellen.

Stellen Sie sicher, dass diese Nummer zur Konfiguration Ihres DMX-Controllers passt. Für den 11-Kanal-DMX-Betrieb ist die höchstmögliche DMX-Adresse 502.

Funktionen im 11-Kanal-DMX-Modus (LED BAR 126/252 RGB)

Kanal	Wert	Funktion
1	0…40	Dunkelschaltung (Blackout)
	41…80	3-Segment-Modus
	81…120	1-Segment-Modus
	121…160	Stroboskop-Effekt Geschwindigkeit mit Kanal 2 geregelt
	161…200	Farbwechsel Geschwindigkeit mit Kanal 2 geregelt
	201…240	Farbfluss Geschwindigkeit mit Kanal 2 geregelt
	241…255	Farbwechsel Geschwindigkeit mit Kanal 2 geregelt
2	241…255	Stufenlose Einstellung der Geschwindigkeit (Stroboskop-Effekt, Farbwechsel, Farbfluss)

Kanal	Wert	Funktion
3	0…255	Dimmer 1, rot, stufenlose Einstellung
4	0…255	Dimmer 1, grün, stufenlose Einstellung
5	0…255	Dimmer 1, blau, stufenlose Einstellung
6	0…255	Dimmer 2, rot, stufenlose Einstellung (3-Segment-Modus)
7	0…255	Dimmer 2, grün, stufenlose Einstellung (3-Segment-Modus)
8	0…255	Dimmer 2, blau, stufenlose Einstellung (3-Segment-Modus)
9	0…255	Dimmer 3, rot, stufenlose Einstellung (1-Segment-Modus)
10	0…255	Dimmer 3, grün, stufenlose Einstellung (1-Segment-Modus)
11	0…255	Dimmer 3, blau, stufenlose Einstellung (1-Segment-Modus)

7.2.2 Master-Modus

Betriebsart „vorprogrammierte automatische Show“

Diese Betriebsart kann nur aktiviert werden, wenn das Gerät alleine arbeitet oder Master in einer Master-Slave-Kombination ist. Diese Einstellung ist nur relevant, wenn das Gerät nicht mittels DMX gesteuert wird.

Drücken Sie *[MENU]* so lange, bis das Display in der ersten Zeile *„Aut Modus“* anzeigt.

Drücken Sie *[MENU]* erneut, um zwischen den Untermenus zu wechseln: „Prg“ (Programm), „Spd“ (Geschwindigkeit), „Stb“ (Strobe), „Fad“ (Fade).

Mit *[UP]* und *[DOWN]* können Sie die einzelnen Werte festlegen:

Prg 00 … Prg 08	Auswahl einer vorprogrammierten automatischen Show
Spd 01 … Spd 10	Festlegung der Geschwindigkeit
Stp 01 … Stp 10	Festlegung der Strobe-Schritte
Fad 01 … Fad 10	Festlegung der Fade-Geschwindigkeit

Hinweis: „Strobe“ hat immer Vorrang vor „Fade“.

Betriebsart „vorprogrammierte automatische Show, musikgesteuert“

Diese Betriebsart kann nur aktiviert werden, wenn das Gerät alleine arbeitet oder Master in einer Master-Slave-Kombination ist. Diese Einstellung ist nur relevant, wenn das Gerät nicht mittels DMX gesteuert wird.

Drücken Sie *[MENU]* so lange, bis das Display in der ersten Zeile *„Aud mode“* anzeigt.

Drücken Sie *[MENU]* erneut, um zwischen den Untermenus zu wechseln: „Prg“ (Programm), „Spd“ (Geschwindigkeit), „Stb“ (Strobe), „Fad“ (Fade).

Mit *[UP]* und *[DOWN]* können Sie die einzelnen Werte festlegen:

Prg 00 … Prg 08	Auswahl einer vorprogrammierten automatischen Show
Spd 01 … Spd 10	Festlegung der Geschwindigkeit
Stp 01 … Stp 10	Festlegung der Strobe-Schritte
Fad 01 … Fad 10	Festlegung der Fade-Geschwindigkeit

Hinweis: „Strobe“ hat immer Vorrang vor „Fade“.

7.3 Menüübersicht

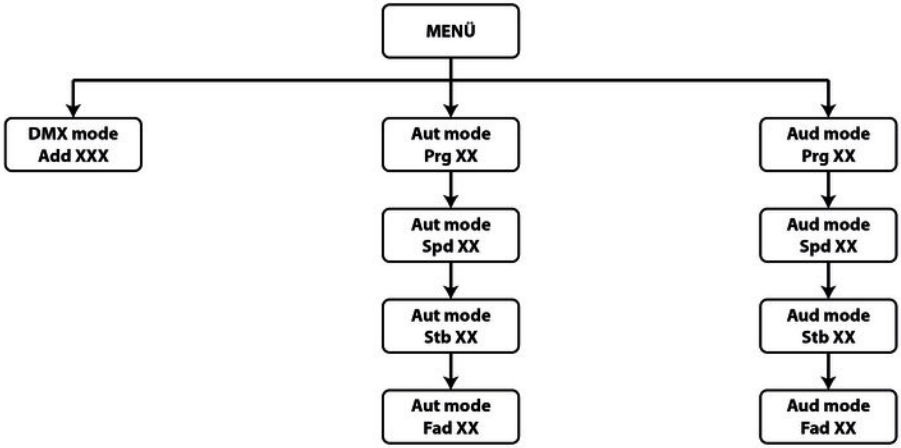

8 Technische Daten

LED BAR 126 RGB (Artikelnr. 255364)

Leuchtmittel	126 × 10-mm-RGB-LED
Anzahl der DMX-Kanäle	11
Abstrahlwinkel	20°
Energieversorgung	230 V ~ (AC), 50 Hz / 60 Hz
Leistungsaufnahme	23 W
Sicherung	1 A / 250 V
Abmessungen (B × T × H)	600 mm × 114 mm × 161 mm
Gewicht	3,1 kg

LED BAR 252 DMX RGB (Artikelnr. 234564)

Leuchtmittel	252 × 10-mm-RGB-LED
Anzahl der DMX-Kanäle	11
Abstrahlwinkel	20°
Energieversorgung	230 V ~ (AC), 50 Hz / 60 Hz
Leistungsaufnahme	30 W
Sicherung	1 A / 250 V
Abmessungen (B × T × H)	1100 mm × 114 mm × 161 mm
Gewicht	4,5 kg

9 Fehlerbehebung

HINWEIS!

Mögliche Störungen bei der Datenübertragung

Um einen störungsfreien Betrieb zu gewährleisten, benutzen Sie spezielle DMX-Kabel und keine normalen Mikrofonkabel.

Verbinden Sie den DMX-Ausgang niemals mit Audiogeräten wie Mischpulten oder Verstärkern.

Nachfolgend sind einige Probleme aufgeführt, die während des Betriebs vorkommen können. Hier finden Sie einige Vorschläge zur einfachen Fehlerbehebung:

Symptom	Abhilfe
Das Gerät funktioniert nicht, kein Licht	Überprüfen Sie die Netzverbindung und die Hauptsicherung.
Musiksteuerung funktioniert nicht	Überprüfen Sie, ob die Audio-Empfindlichkeit zu gering eingestellt ist
Keine Reaktion auf den DMX-Controller	1. Überprüfen Sie die DMX-Anschlüsse und -Kabel auf korrekte Verbindung
	2. Überprüfen Sie die Adresseneinstellungen und die DMX-Polarität.
	3. Probieren Sie einen anderen DMX-Controller aus.
	4. Prüfen Sie, ob die DMX-Kabel in der Nähe von oder neben Hochspannungskabeln liegen, die Schäden oder Störungen bei einem DMX-Schnittstellenschaltkreis verursachen könnten.

Sollten die hier gegebenen Hinweise nicht zum Erfolg führen, wenden Sie sich bitte an unser Service Center. Die Kontaktdaten finden Sie unter *www.thomann.de*.

10 Umweltschutz

Verpackungsmaterial entsorgen

Für die Verpackungen wurden umweltverträgliche Materialien gewählt, die einer normalen Wiederverwertung zugeführt werden können.

Sorgen Sie dafür, dass Kunststoffhüllen, Verpackungen, etc. ordnungsgemäß entsorgt werden.

Werfen Sie diese Materialien nicht einfach weg, sondern sorgen Sie dafür, dass sie einer Wiederverwertung zugeführt werden. Beachten Sie die Hinweise und Kennzeichen auf der Verpackung.

Entsorgen Ihres Altgeräts

Dieses Produkt unterliegt der europäischen Richtlinie 2002/96/EG. Entsorgen Sie Ihr Altgerät nicht mit dem normalen Hausmüll.

Entsorgen Sie das Produkt über einen zugelassenen Entsorgungsbetrieb oder über Ihre kommunale Entsorgungseinrichtung. Beachten Sie dabei die in Ihrem Land geltenden Vorschriften. Setzen Sie sich im Zweifelsfall mit Ihrer Entsorgungseinrichtung in Verbindung.