STAIRVILLE

Fire Fogger 1500

nebelmaschine

thomann
MUSIC IS OUR PASSION

bedienungsanleitung

Musikhaus Thomann e.K.
Treppendorf 30
96138 Burgebrach
Deutschland
Telefon: +49 (0) 9546 9223-0
E-Mail: info@thomann.de
Internet: www.thomann.de

31.01.2013

Inhaltsverzeichnis

1 Allgemeine Hinweise **4**

2 Sicherheitshinweise **8**

3 Leistungsmerkmale **15**

4 Installation **16**

5 Inbetriebnahme **17**

6 Anschlüsse und Bedienelemente **19**

7 Bedienung **25**

7.1 Funktionen der Fernbedienung 27

7.2 Funktionen in der Betriebsart „DMX“ 29

8 Technische Daten **33**

9 Fehlerbehebung **34**

10 Reinigung **36**

11 Umweltschutz **38**

1 Allgemeine Hinweise

Diese Bedienungsanleitung enthält wichtige Hinweise zum sicheren Betrieb des Geräts. Lesen und befolgen Sie die angegebenen Sicherheitshinweise und Anweisungen. Bewahren Sie die Anleitung zum späteren Nachschlagen auf. Sorgen Sie dafür, dass sie allen Personen zur Verfügung steht, die das Gerät verwenden. Sollten Sie das Gerät verkaufen, achten Sie bitte darauf, dass der Käufer diese Anleitung erhält.

Unsere Produkte unterliegen einem Prozess der kontinuierlichen Weiterentwicklung. Daher bleiben Änderungen vorbehalten.

Symbole und Signalwörter

In diesem Abschnitt finden Sie eine Übersicht über die Bedeutung der Symbole und Signalwörter, die in dieser Bedienungsanleitung verwendet werden.

Signalwort	Bedeutung
GEFAHR!	Diese Kombination aus Symbol und Signalwort weist auf eine unmittelbar gefährliche Situation hin, die zum Tod oder zu schweren Verletzungen führt, wenn sie nicht gemieden wird.
WARNUNG!	Diese Kombination aus Symbol und Signalwort weist auf eine möglicherweise gefährliche Situation hin, die zum Tod oder zu schweren Verletzungen führen kann, wenn sie nicht gemieden wird.
VORSICHT!	Diese Kombination aus Symbol und Signalwort weist auf eine möglicherweise gefährliche Situation hin, die zu geringfügigen oder leichten Verletzungen führen kann, wenn sie nicht gemieden wird.
HINWEIS!	Diese Kombination aus Symbol und Signalwort weist auf eine möglicherweise gefährliche Situation hin, die zu Sach- und Umweltschäden führen kann, wenn sie nicht gemieden wird.

Warnzeichen	Art der Gefahr
	Warnung vor gefährlicher elektrischer Spannung.
	Warnung vor feuergefährlichen Stoffen.
	Warnung vor heißer Oberfläche.
	Warnung vor gesundheitsschädlichen oder reizenden Stoffen.
	Warnung vor einer Gefahrenstelle.

2 Sicherheitshinweise

Bestimmungsgemäßer Gebrauch

Dieses Gerät ist zum Erzeugen von künstlichem Nebel durch Verdampfen des eingefüllten Nebelfluids bestimmt. Verwenden Sie das Gerät ausschließlich wie in dieser Bedienungsanleitung beschrieben. Jede andere Verwendung sowie die Verwendung unter anderen Betriebsbedingungen gelten als nicht bestimmungsgemäß und können zu Personen- oder Sachschäden führen. Für Schäden, die aus nicht bestimmungsgemäßem Gebrauch entstehen, wird keine Haftung übernommen.

Das Gerät darf nur von Personen benutzt werden, die über ausreichende physische, sensorische und geistige Fähigkeiten sowie über entsprechendes Wissen und Erfahrung verfügen. Andere Personen dürfen das Gerät nur benutzen, wenn sie von einer für ihre Sicherheit zuständigen Person beaufsichtigt oder angeleitet werden.

Sicherheit

GEFAHR!

Gefahren für Kinder

Sorgen Sie dafür, dass Kunststoffhüllen, Verpackungen, etc. ordnungsgemäß entsorgt werden und sich nicht in der Reichweite von Babys und Kleinkindern befinden. Erstickungsgefahr!

Achten Sie darauf, dass Kinder keine Kleinteile vom Gerät (z.B. Bedienknöpfe o.ä.) lösen. Sie könnten die Teile verschlucken und daran ersticken!

Lassen Sie Kinder nicht unbeaufsichtigt elektrische Geräte benutzen.

GEFAHR!

Elektrischer Schlag durch hohe Spannungen im Geräteinneren

Im Inneren des Geräts befinden sich Teile, die unter hoher elektrischer Spannung stehen. Entfernen Sie niemals Abdeckungen. Im Geräteinneren befinden sich keine vom Benutzer zu wartenden Teile.

GEFAHR!

Elektrischer Schlag durch Kurzschluss

Nehmen Sie am Netzkabel und am Netzstecker keine Veränderungen vor. Bei Nichtbeachtung kann es zu einem elektrischen Schlag kommen und es besteht Brand- und Lebensgefahr. Falls Sie sich unsicher sind, wenden Sie sich an einen autorisierten Elektriker.

WARNUNG!

Verbrennungsgefahr durch brennbare Flüssigkeiten

Die Verwendung brennbarer Flüssigkeiten in diesem Gerät kann zu schweren Verbrennungen und zu Sachschäden führen.

Verwenden Sie ausschließlich die zugelassenen Nebelfluide. Füllen Sie keinesfalls brennbare Flüssigkeiten in den Behälter des Geräts.

WARNUNG!

Verbrennungsgefahr

Der erzeugte Nebel ist an der Nebeldüse heiß und kann Verbrennungen verursachen. Gelegentlich können sich heiße Fluidtropfen von der Düse lösen.

Der Abstand von Personen und Objekten zur Nebeldüse muss mindestens 50 cm betragen.

Berühren Sie die Nebeldüse während und kurz nach dem Betrieb nicht. Sie wird sehr heiß und kann auch mehrere Stunden nach dem Ausschalten des Geräts Verbrennungen verursachen.

WARNUNG!

Rutschgefahr durch Kondensat

Nebelmaschinen können Kondensat erzeugen. Richten Sie den Nebel nicht auf Böden. Böden und Oberflächen können durch kondensierten Nebel rutschig werden.

Prüfen Sie regelmäßig, ob Böden ohne Rutschgefahr betreten werden können und entfernen Sie nötigenfalls das Kondensat.

WARNUNG!

Gesundheitsgefahr beim Umgang mit Nebelfluid

Nebelfluid enthält Glykole, die den Vorschriften für Nahrungsmittel entsprechen. Beim Verschlucken von Fluid besteht dennoch ein Gesundheitsrisiko.

Führen Sie kein Erbrechen herbei. Suchen Sie sofort einen Arzt auf. Bewahren Sie Nebelfluid sicher auf. Spülen Sie die Augen bei Kontakt mit Nebelfluid gründlich mit Wasser.

VORSICHT!

Mögliche Atemprobleme

Das Gerät kann nur mit den zugelassenen Nebelfluiden sicher verwendet werden. Bei Verwendung anderer Fluide können giftige Gase entstehen. Ersatzansprüche für Schäden, die durch den Gebrauch nicht freigegebener Fluide entstehen, sind ausgeschlossen.

Erzeugen Sie in abgeschlossenen oder schlecht belüfteten Bereichen keinen Nebel.

Setzen Sie Personen mit Gesundheitsproblemen (z.B. allergisch bedingte Atembeschwerden, Asthma) keinem künstlichem Nebel aus.

HINWEIS!

Brandgefahr

Decken Sie das Gerät oder die Lüftungsschlitze niemals ab. Montieren Sie das Gerät nicht direkt neben einer Wärmequelle. Halten Sie das Gerät von offenem Feuer fern.

HINWEIS!

Betriebsbedingungen

Das Gerät ist für die Benutzung in Innenräumen ausgelegt. Um Beschädigungen zu vermeiden, setzen Sie das Gerät niemals Flüssigkeiten oder Feuchtigkeit aus. Vermeiden Sie direkte Sonneneinstrahlung, starken Schmutz und starke Vibrationen.

HINWEIS!

Stromversorgung

Bevor Sie das Gerät anschließen, überprüfen Sie, ob die Spannungsangabe auf dem Gerät mit Ihrem örtlichen Stromversorgungsnetz übereinstimmt und ob die Netzsteckdose über einen Fehlerstromschutzschalter (FI) abgesichert ist. Nichtbeachtung kann zu einem Schaden am Gerät und zu Verletzungen des Benutzers führen.

Wenn Gewitter aufziehen oder wenn Sie das Gerät längere Zeit nicht benutzen wollen, trennen Sie es vom Netz, um die Gefahr eines elektrischen Schlags oder eines Brands zu verringern.

3 Leistungsmerkmale

Diese Nebelmaschine ist besonders für den Einsatz bei Feuerwehrübungen geeignet.

Besondere Eigenschaften des Geräts:

- Ansteuerung über DMX (4 Kanäle) oder über die Fernbedienung (im Lieferumfang enthalten)
- Geeignet für den mobilen Einsatz
- Großer Flüssigkeitsbehälter für das Nebelfluid

4 Installation

Packen Sie das Gerät aus und überprüfen Sie es sorgfältig auf Schäden, bevor Sie es verwenden. Heben Sie die Verpackung auf. Um das Gerät bei Transport und Lagerung optimal vor Erschütterungen, Staub und Feuchtigkeit zu schützen, benutzen Sie die Originalverpackung oder eigene, besonders dafür geeignete Transport- bzw. Lagerungsverpackungen.

Platzieren Sie das Gerät auf einer ebenen Fläche. Das Gerät darf im Betrieb niemals schräger als 15° positioniert werden. Das Gerät benötigt 20 cm Freiraum an den Seiten und darüber.

5 Inbetriebnahme

Stellen Sie alle Verbindungen her, solange das Gerät ausgeschaltet ist. Benutzen Sie für alle Verbindungen hochwertige Kabel, die möglichst kurz sein sollten.

HINWEIS!

Mögliche Störungen bei der Datenübertragung

Um einen störungsfreien Betrieb zu gewährleisten, benutzen Sie spezielle DMX-Kabel und keine normalen Mikrofonkabel.

Verbinden Sie den DMX-Ausgang niemals mit Audiogeräten wie Mischpulten oder Verstärkern.

Verbindungen in der Betriebsart „DMX“

Verbinden Sie den DMX-Eingang des Geräts mit dem DMX-Ausgang eines DMX-Controllers oder eines anderen DMX-Geräts. Verbinden Sie den Ausgang des ersten DMX-Geräts mit dem Eingang des zweiten und so weiter, um eine Reihenschaltung zu bilden. Stellen Sie sicher, dass der Ausgang des letzten DMX-Geräts in der Kette mit einem Widerstand (110 Ω, ¼ W) abgeschlossen ist.

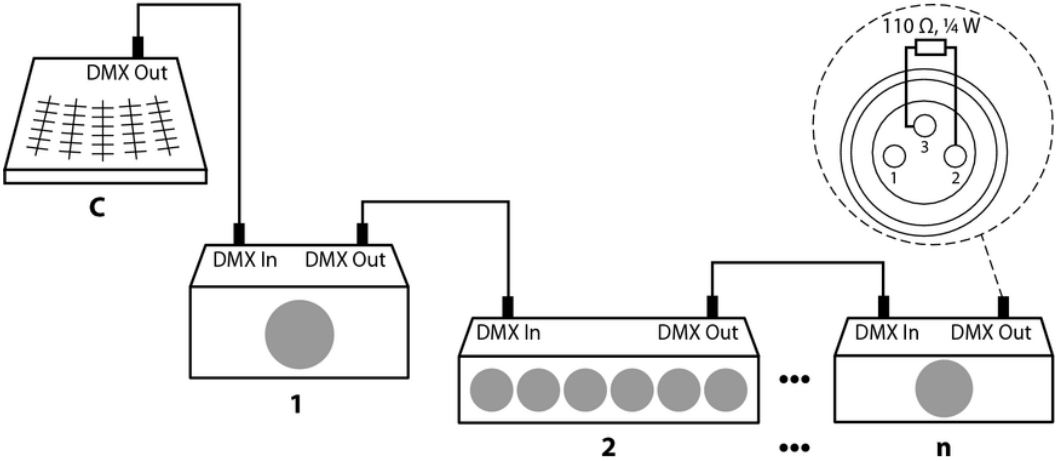

6 Anschlüsse und Bedienelemente

Vorderseite

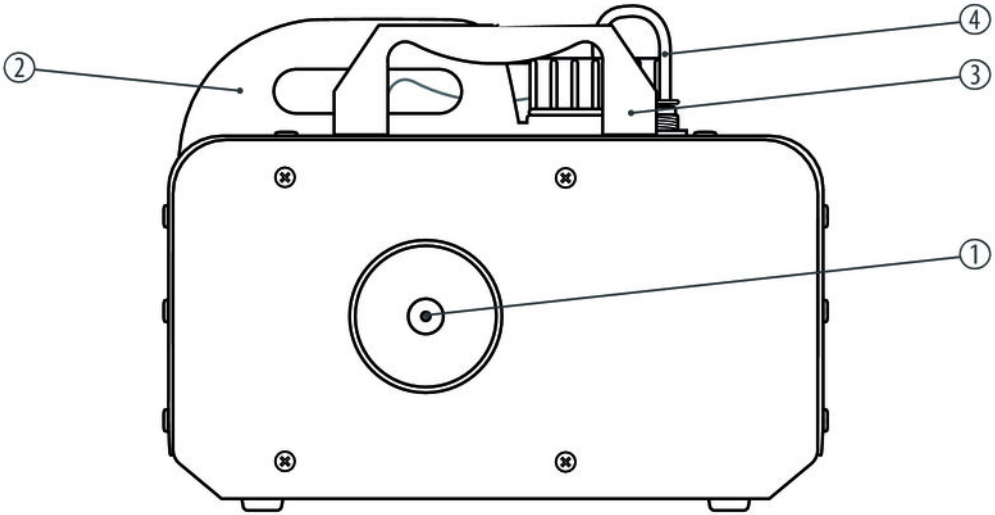

1	Nebeldüse.
2	Behälter für Nebelfluid mit Schraubverschluss.
3	Tragegriff.
4	Zuleitung für das Nebelfluid vom Flüssigkeitsbehälter zum Verdampfer.

Rückseite

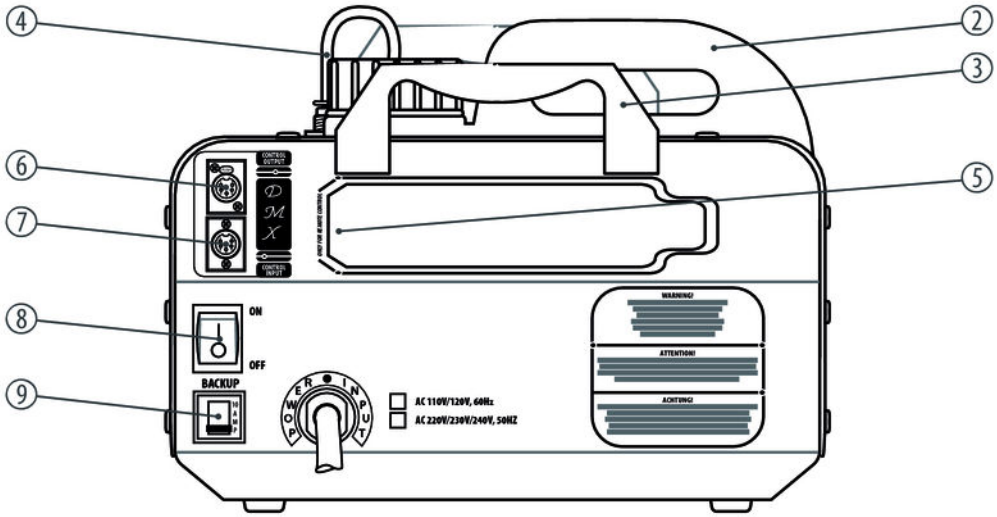
4
2
3
6
5
7
8
9
CONTROL OUTPUT
DMX
CONTROL INPUT
ON
OFF
BACKUP
POWER INPUT
AC 110V/120V, 60Hz
AC 220V/230V/240V, 50HZ
WARNING!
ATTENTION!
ACHTUNG!

2	Behälter für Nebelfluid mit Schraubverschluss.
3	Tragegriff.
4	Zuleitung für das Nebelfluid vom Flüssigkeitsbehälter zum Verdampfer.
5	Anschluss für die Fernbedienung und Fach zur Aufbewahrung der Fernbedienung.
6	**CONTROL OUTPUT** DMX-Ausgang.
7	**CONTROL INPUT** DMX-Eingang.
8	Hauptschalter. Schaltet das Gerät ein und aus.
9	**BACKUP** Rückstellbare Sicherung.

Fernbedienung

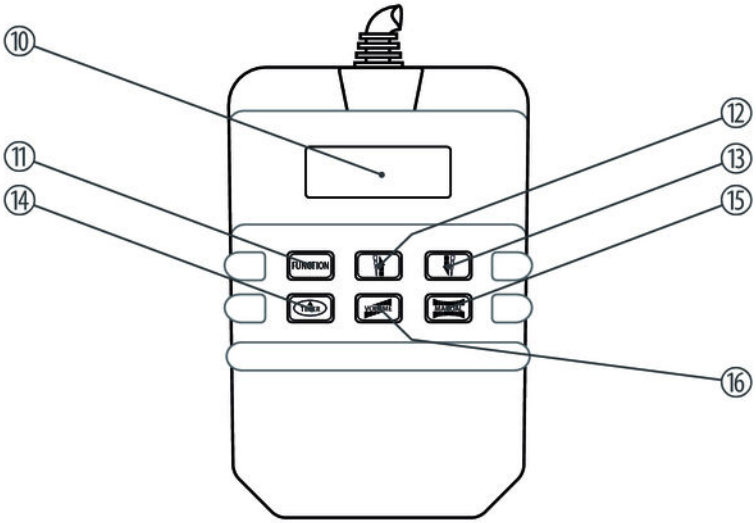

10	Display.
11	Taste *[FUNCTION]* Wählt zwischen den verschiedenen Einstellungsmöglichkeiten und Menüpunkten aus.
12	Taste ↑ Erhöht den angezeigten Wert um eins.
13	Taste ↓ Verringert den angezeigten Wert um eins.
14	Taste *[TIMER]* Aktiviert oder beendet die Timer-Funktion.
15	Taste *[MANUAL]* Löst einen Nebelstoß mit maximaler Nebelmenge aus, solange die Taste gedrückt bleibt.
16	Taste *[VOLUME]* Aktiviert oder beendet den Dauerbetrieb mit einstellbarer Nebelmenge.

7 Bedienung

Gerät befüllen

HINWEIS!

Mögliche Schäden durch nicht geeignetes Nebelfluid

Nicht vom Hersteller zugelassene Nebelfluide können das Gerät dauerhaft beschädigen.

Verwenden Sie ausschließlich die unter *www.thomann.de* angegebenen Nebelfluide und beachten Sie deren Gebrauchsanweisung.

Stellen Sie zunächst sicher, dass das Gerät ausgeschaltet ist.

Öffnen Sie den Schraubverschluss am Flüssigkeitsbehälter und füllen Sie das Nebelfluid ein. Achten Sie dabei darauf, dass kein Nebelfluid verschüttet wird oder in das Gerät läuft. Am einfachsten ist es, wenn Sie dazu einen Trichter benutzen. Der Behälter fasst 6 Liter.

Schrauben Sie den Verschluss wieder fest zu.

Gerät einschalten

HINWEIS!
Brandgefahr
Betreiben Sie das Gerät nicht unbeaufsichtigt.

Stellen Sie sicher, dass die Fernbedienung angeschlossen ist.

Verbinden Sie das Gerät mit dem Stromnetz und schalten Sie es mit dem Hauptschalter ein. Das Gerät heizt auf, das Display zeigt *„Warming Up“*.

Sobald die nötige Betriebstemperatur erreicht ist, zeigt das Display *„Ready To Fog“*.

Achten Sie beim Betrieb immer darauf, dass ausreichend Nebelfluid im Flüssigkeitsbehälter ist, um einen Leerlauf zu vermeiden.

Gerät außer Betrieb nehmen

Schalten Sie das Gerät mit dem Hauptschalter aus. Transportieren Sie das Gerät erst, wenn es vollständig abgekühlt ist. Um zu vermeiden, dass Nebelfluid beim Transport ausläuft, sollten Sie das Gerät nur mit leerem Flüssigkeitsbehälter transportieren.

7.1 Funktionen der Fernbedienung

Manueller Betrieb mit maximaler Nebelmenge

Drücken Sie *[MANUAL]*. Solange Sie die Taste gedrückt halten, wird die maximal mögliche Nebelmenge ausgestoßen. Diese Betriebsart hat Vorrang vor allen anderen. Das bedeutet, dass Sie die Timer-Funktion oder den Dauerbetrieb nicht beenden müssen, bevor Sie die Taste drücken.

Dauerbetrieb mit einstellbarer Nebelmenge

1. Drücken Sie *[FUNCTION]* so oft, bis das Display *„Timer Out“* anzeigt. Jetzt können Sie mit den Pfeiltasten den Nebelausstoß zwischen 0 % und 100 % einstellen.
2. Drücken Sie *[VOLUME]*, um den Dauerbetrieb zu aktivieren.
3. Wenn Sie den Dauerbetrieb beenden möchten, drücken Sie *[VOLUME]* erneut.

Zeitgesteuerter Betrieb (Timer-Funktion) mit einstellbarer Nebelmenge

1. Drücken Sie *[FUNCTION]* so oft, bis das Display *„Timer Out“* anzeigt. Jetzt können Sie mit den Pfeiltasten den Nebelausstoß zwischen 0 % und 100 % einstellen.
2. Drücken Sie *[FUNCTION]* so oft, bis das Display *„Duration Set“* anzeigt. Jetzt können Sie mit den Pfeiltasten die Dauer der einzelnen Nebelstöße im Bereich zwischen einer Sekunde und 200 Sekunden einstellen.
3. Drücken Sie *[FUNCTION]* so oft, bis das Display *„Interval Set“* anzeigt. Jetzt können Sie mit den Pfeiltasten die Abstände zwischen den einzelnen Nebelstößen im Bereich zwischen einer Sekunde und 200 Sekunden einstellen.
4. Drücken Sie *[TIMER]*, um die Timer-Funktion zu aktivieren.

   ⇨ Im Display werden die Sekunden bis zum nächsten Nebelausstoß rückwärts gezählt. Während des Nebelausstoßes werden die Sekunden bis zum Ende des Ausstoßes rückwärts gezählt.
5. Wenn Sie die Timer-Funktion beenden möchten, drücken Sie *[TIMER]* erneut.

7.2 Funktionen in der Betriebsart „DMX“

DMX-Adresse einstellen

Sobald das Gerät mit einem DMX-Controller verbunden ist, zeigt das Display *„DMX512 ADD* xxx“* an. Jetzt können Sie mit den Pfeiltasten die DMX-Adresse des Geräts zwischen 1 und 512 einstellen.

Belegung der DMX-Kanäle

Kanal	Wert	Funktion
1	Auswahl der Betriebsart	
	0…13	Nebelerzeugung ausgeschaltet; Kanäle 2, 3 und 4 ohne Funktion
	14…127	Dauerbetrieb, Ausstoßvolumen über Kanal 2 steuerbar; Kanäle 3 und 4 ohne Funktion
	128…231	Zeitgesteuerter Betrieb (Timer-Funktion), Ausstoßvolumen über Kanal 2 steuerbar, Zeitsteuerung über Kanäle 3 und 4
	232…255	Dauerbetrieb mit maximalem Ausstoßvolumen
2	Ausstoßvolumen im zeitgesteuerten Betrieb und im Dauerbetrieb	

Kanal	Wert	Funktion
	0…255	0 % (keine Nebelausstoß) …100 % (maximaler Nebelausstoß)
3	Dauer eines Nebelstoßes im zeitgesteuerten Betrieb	
	0	1 s
	5…29	13 s
	23…54	33 s
	55…79	53 s
	80…104	73 s
	105…129	92 s
	130…154	112 s
	155…179	131 s
	180…204	151 s
	205…229	170 s
	230…254	190 s

Kanal	Wert	Funktion
	255	200 s
4	Abstand zwischen zwei Nebel-stößen im zeitgesteuerten Betrieb	
	0	1 s
	5…29	13 s
	23…54	33 s
	55…79	53 s
	80…104	73 s
	105…129	92 s
	130…154	112 s
	155…179	131 s
	180…204	151 s
	205…229	170 s

Kanal	Wert	Funktion
	230…254	190 s
	255	200 s

8 Technische Daten

Leistung des Heizelements	1.500 W
Nebelausstoß	ca. 560 m^3/min
Volumen des Flüssigkeitsbehälters	6 l
Aufwärmzeit	ca. 10 min
Energieversorgung	230 V ~ (AC), 50 Hz
Sicherung	10 A / 250 V, rückstellbar
Abmessungen (B × T × H)	300 mm × 620 mm × 210 mm
Gewicht	15 kg

9 Fehlerbehebung

Nachfolgend sind einige Probleme aufgeführt, die während des Betriebs vorkommen können. Hier finden Sie einige Vorschläge zur einfachen Fehlerbehebung:

Symptom	Abhilfe
Das Gerät funktioniert nicht	Überprüfen Sie die Netzverbindung und die Hauptsicherung.
Keine Reaktion auf den DMX-Controller	1. Überprüfen Sie die DMX-Anschlüsse und -Kabel auf korrekte Verbindung.
	2. Überprüfen Sie die Adresseneinstellungen und die DMX-Polarität.
	3. Probieren Sie einen anderen DMX-Controller aus.
	4. Prüfen Sie, ob die DMX-Kabel in der Nähe von oder neben Hochspannungskabeln liegen, die Schäden oder Störungen bei einem DMX-Schnittstellenschaltkreis verursachen könnten.
Das Gerät stößt keinen Nebel aus	1. Überprüfen Sie den Füllstand des Nebelfluids.
	2. Überprüfen Sie die Verbindung mit der Fernbedienung.
	3. Schalten Sie das Gerät aus und prüfen Sie den Schlauch, der in den Flüssigkeitsbehälter führt, auf Durchfluss.

Sollten die hier gegebenen Hinweise nicht zum Erfolg führen, wenden Sie sich bitte an unser Service Center. Die Kontaktdaten finden Sie unter *www.thomann.de*.

10 Reinigung

HINWEIS!

Mögliche Schäden durch nicht geeignetes Reinigungsmittel

Nicht vom Hersteller zugelassene Reinigungsmittel können das Gerät dauerhaft beschädigen.

Verwenden Sie ausschließlich die unter *www.thomann.de* angegebenen Nebelmaschinenreiniger und beachten Sie deren Gebrauchsanweisung.

Reinigen Sie das Gerät nach jeweils 30 Betriebsstunden, oder wenn es für längere Zeit nicht in Betrieb war.

Vorgehensweise

1. Stellen Sie sicher, dass das Gerät ausgeschaltet, vom Stromnetz getrennt und vollständig abgekühlt ist.
2. Stellen Sie das Gerät an einem gut belüfteten Ort auf.
3. Gießen Sie möglicherweise noch vorhandenes Nebelfluid aus dem Gerät und füllen Sie den Nebelmaschinenreiniger in den Flüssigkeitsbehälter.

4. Verbinden Sie das Gerät mit dem Stromnetz und schalten Sie es mit dem Hauptschalter ein.
5. Warten Sie ab, bis die nötige Betriebstemperatur erreicht ist.
6. Schalten Sie das Gerät auf Dauerbetrieb und warten Sie, bis der Flüssigkeitsbehälter leer ist.
7. Die Reinigung ist abgeschlossen. Schalten Sie das Gerät aus und warten Sie, bis es vollständig abgekühlt ist, bevor Sie wieder Nebelfluid einfüllen.

11 Umweltschutz

Verpackungsmaterial entsorgen

Für die Verpackungen wurden umweltverträgliche Materialien gewählt, die einer normalen Wiederverwertung zugeführt werden können.

Sorgen Sie dafür, dass Kunststoffhüllen, Verpackungen, etc. ordnungsgemäß entsorgt werden.

Werfen Sie diese Materialien nicht einfach weg, sondern sorgen Sie dafür, dass sie einer Wiederverwertung zugeführt werden. Beachten Sie die Hinweise und Kennzeichen auf der Verpackung.

Entsorgen Ihres Altgeräts

Dieses Produkt unterliegt der europäischen Richtlinie 2002/96/EG. Entsorgen Sie Ihr Altgerät nicht mit dem normalen Hausmüll.

Entsorgen Sie das Produkt über einen zugelassenen Entsorgungsbetrieb oder über Ihre kommunale Entsorgungseinrichtung. Beachten Sie dabei die in Ihrem Land geltenden Vorschriften. Setzen Sie sich im Zweifelsfall mit Ihrer Entsorgungseinrichtung in Verbindung.